RUPES

MINI SMERIGLIATRICE ANGOLARE
MINI ANGULAR GRINDER
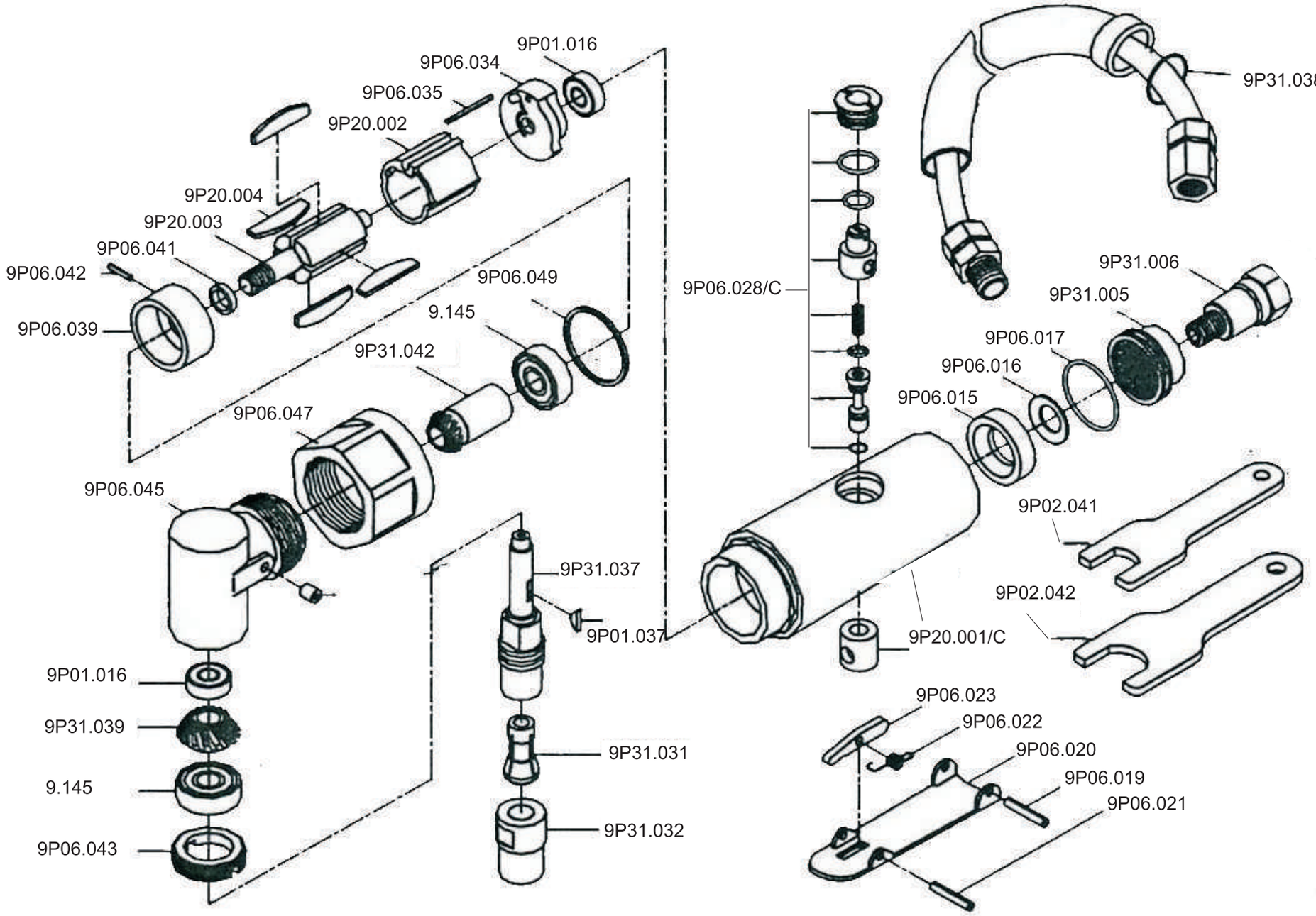
TE 23